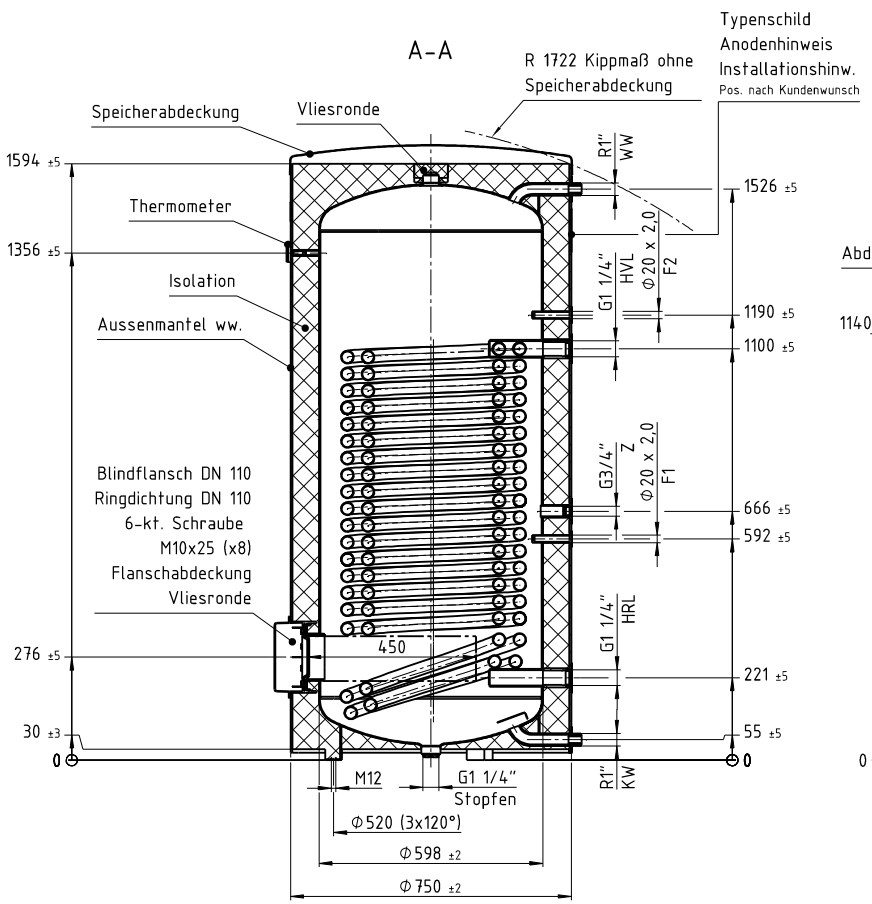

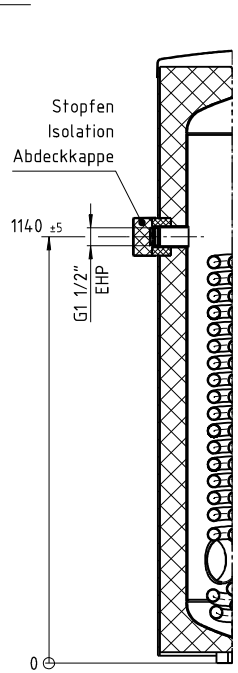

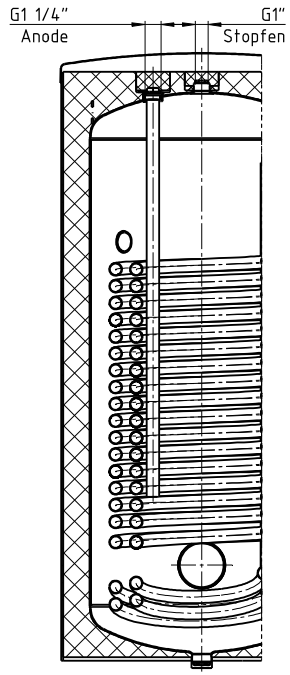

Trinkwassererwärmer gemäß EN 12897

	Warmwasser	Heizwasser
Betriebsdruck:	10 bar	10 bar
Prüfdruck:	13 bar	13 bar
Betriebstemp:	95°C	110°C
Tauscherfläche:		5,0 m^2
Inhalt:	333 l	35 l

Speichergewicht ohne Verpackung:	ca. 165 kg
Korrosionsschutz:	Trinkwasserseitig emailliert gem. DIN 4753
Isolation:	Schäumung Winkelmann Ecolso
Design:	Folienmantel ähnlich zu RAL 9010 Polyteile, <PS> Kunststoff, Farbe RAL 9005, tiefschwarz Anschüsse mit Kleberosetten versehen
Baustoffklasse:	B2, gem. DIN 4102
Energieeffizienzklasse:	68 W; B
Beipack:	Stellfüße (3x) an Palette befestigt, Anleitung, ErP Dokumentation
Verpackung:	Anschlüsse geschützt, Auf Palette verschraubt, in Folie geschrumpft, Verpackungskennzeichnung
Abmessung:	880x810x1787

TECHNISCHE ÄNDERUNGEN VORBEHALTEN

Alle G-Gewinde nach DIN EN ISO 228
Alle R-Gewinde nach DIN EN 10226

KW =Kaltwasser
WW =Warmwasser
Z =Zirkulation
HVL =Vorlauf Heizung
HRL =Rücklauf Heizung

F (1,2,....) =Fühler
EHP =opt. Einbau einer Heizpatrone

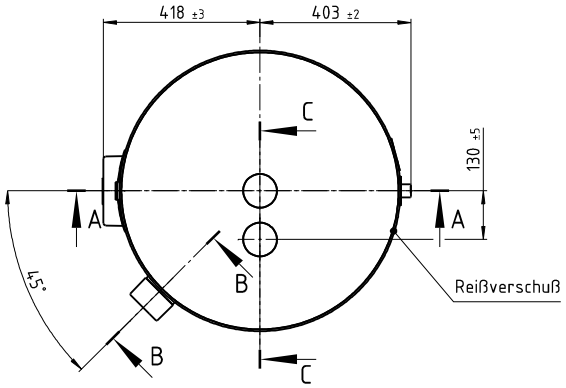

1:20
Ansicht mit Verpackung

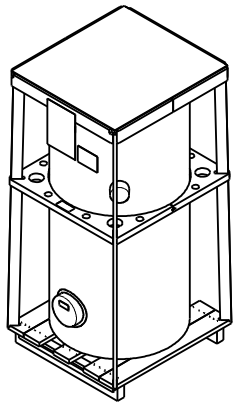

Index	Anz. Num.	Aenderung Change	Datum Date	Gezeich. Drawed	Geprueft Checked	Freigeg. Releas.

		Projektion/Projection: DIN ISO 5456-2	CAD - Zeichnung CAD - Drawing Manuelle Aenderungen sind untersagt! Manual adjustments are interdictive!
		Oberflaechenrauheit /Surface finish: DIN EN ISO 1302	
		Werkstueckkanten/Edge finish: DIN EN ISO 13715	Format/Size: A2
Datum/Date	Name	Form- und Lagetoleranzen/Tol. of form and position: DIN EN ISO 1101	Massstab/Scale: 1:20 1:10
Gez./Draw. 30.12.2016	KILPBE		
Gepr./Check.		Masse ohne Toleranzangabe/Dimension without tolerance	
Gepr./Check.			
Freig./Releas.			

Werkstoff/Material	Gewicht/Weight rechn./calc.	gewog./weigh.	Blatt/Sheet	von/of
	kg 176,299	kg	1	1

Benennung/Description		Zchngs-Nr./Draw.-No.	Index
Gesamtkonstruktion	Konstrukcja ogólna	4940400G	00
Energieeffizienzklasse B	Energieeffizienzklasse B	Ersatz für/Replacement for	Ersetzt durch/Replaced by

Typ/Type	EDV-Nr./EDV-No.	Kunde/Customer	Teilenr. Kunde/Part No. Customer	Projekt-Nr./Project-No.
CSHL 400 B w	4940400	025		025/0016/02

Ohne Genehmigung von Winkelmann darf diese Zeichnung weder vervielfaeltigt noch Dritten oder dem Wettbewerb zugaengig gemacht werden. Schutzrechte 09.09.1965
Without permission of Winkelmann, this drawing may not be copied, disclosed to third persons or should be made accessible to competition firms. Law about copyright and related protection rights 09.09.1965

10 20 30 40 50 60 70 80 90 100 mm

Bei Zeichnungverkleinerung/ -vergroesserung beachten
Please notice for enlarged or diminished drawings.